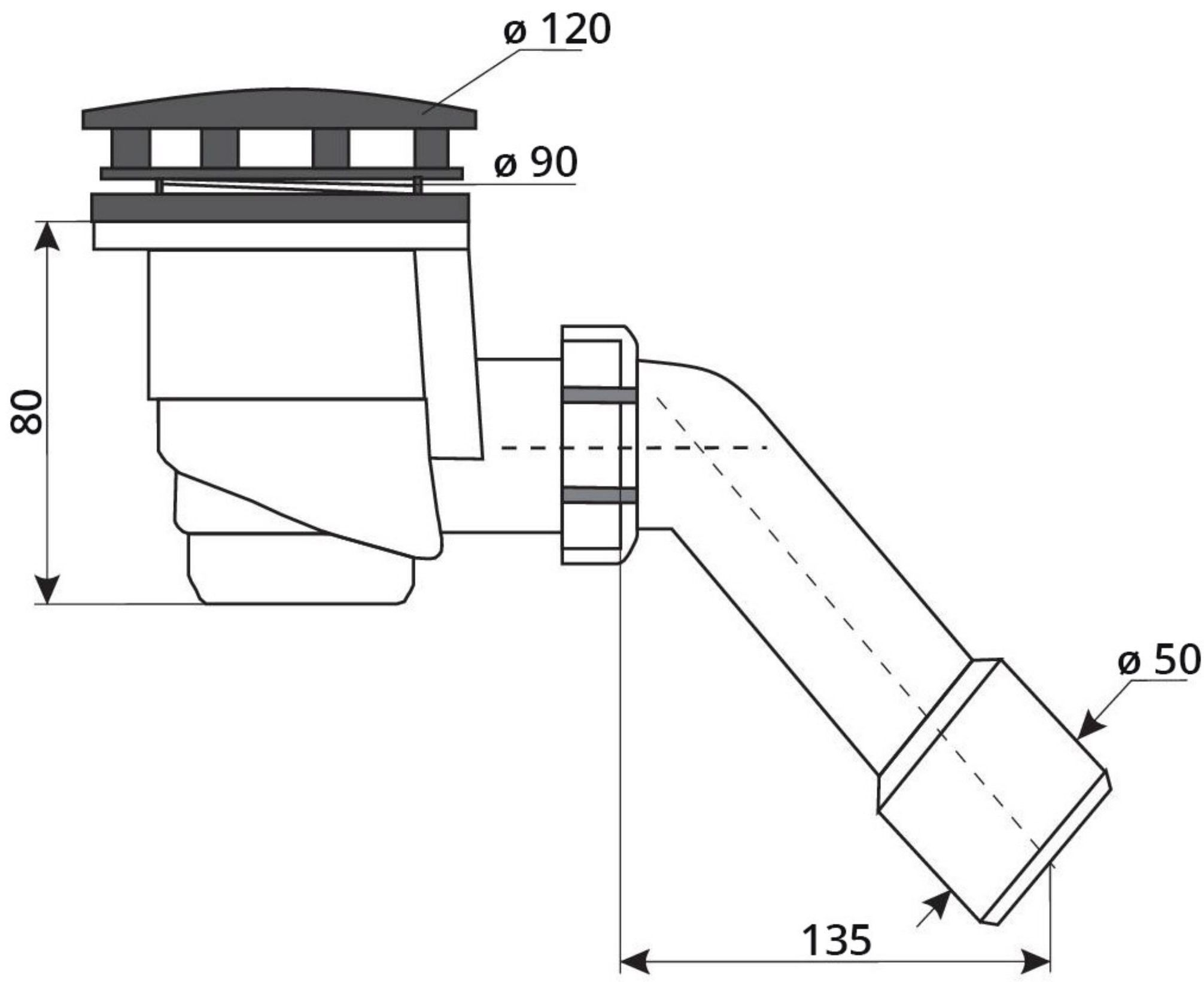
ø 120
ø 90
80
ø 50
135