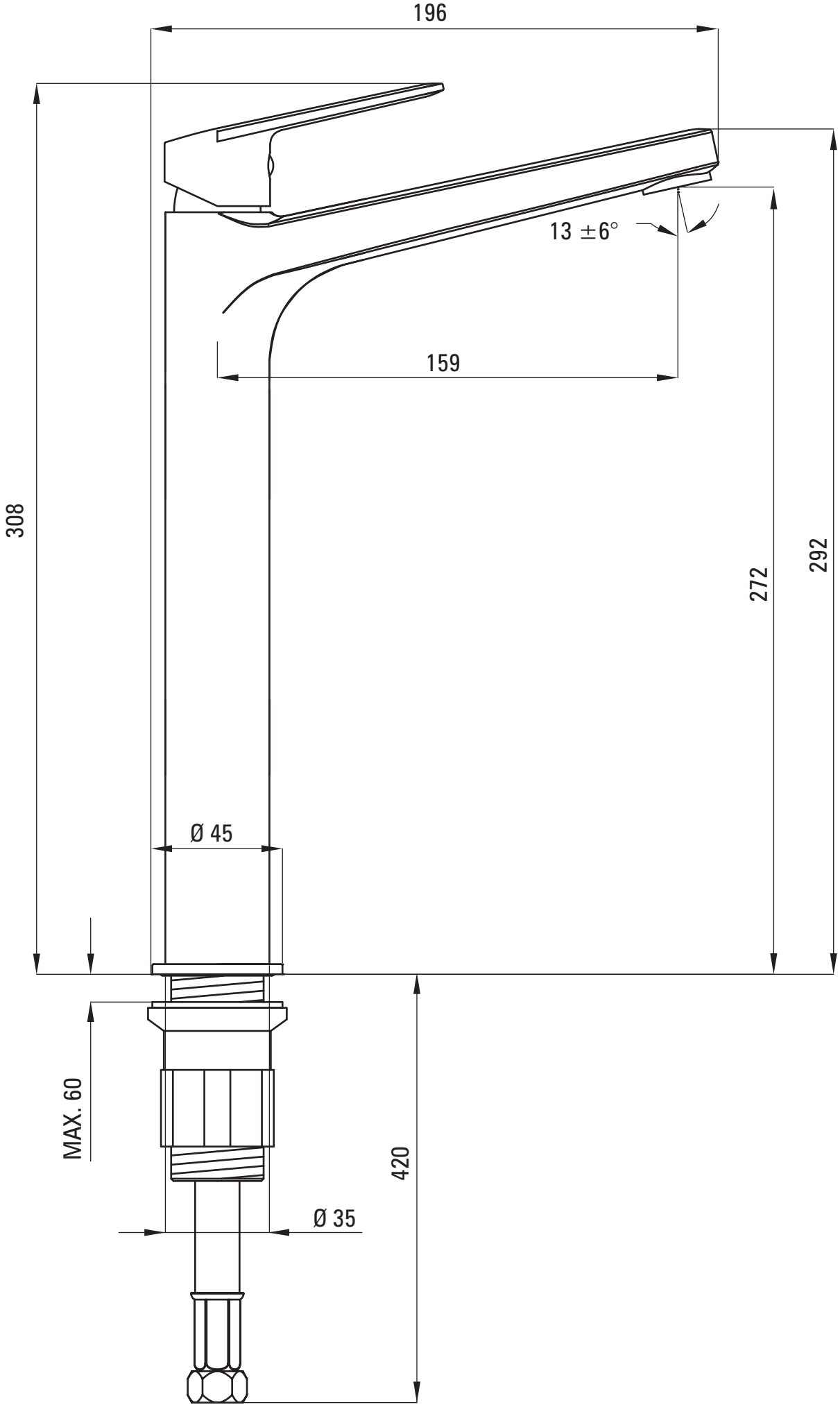
196
13 ±6°
159
308
272
292
Ø 45
MAX. 60
420
Ø 35